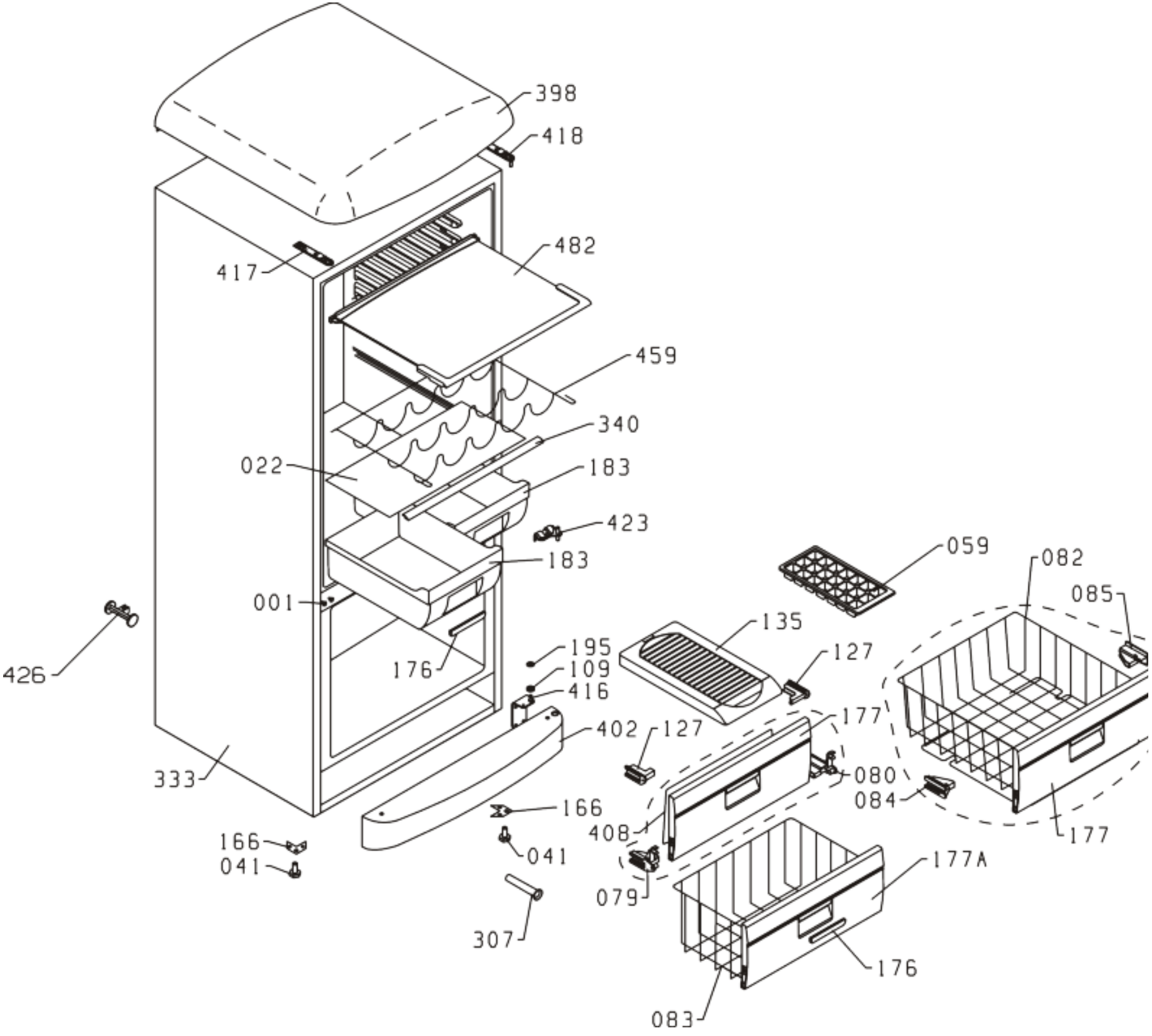
398
418
482
417
459
340
022
183
423
183
059
082
085
001
135
426
195
127
176
109
416
177
402
127
080
333
084
166
408
177
166
041
041
177A
079
307
176
083

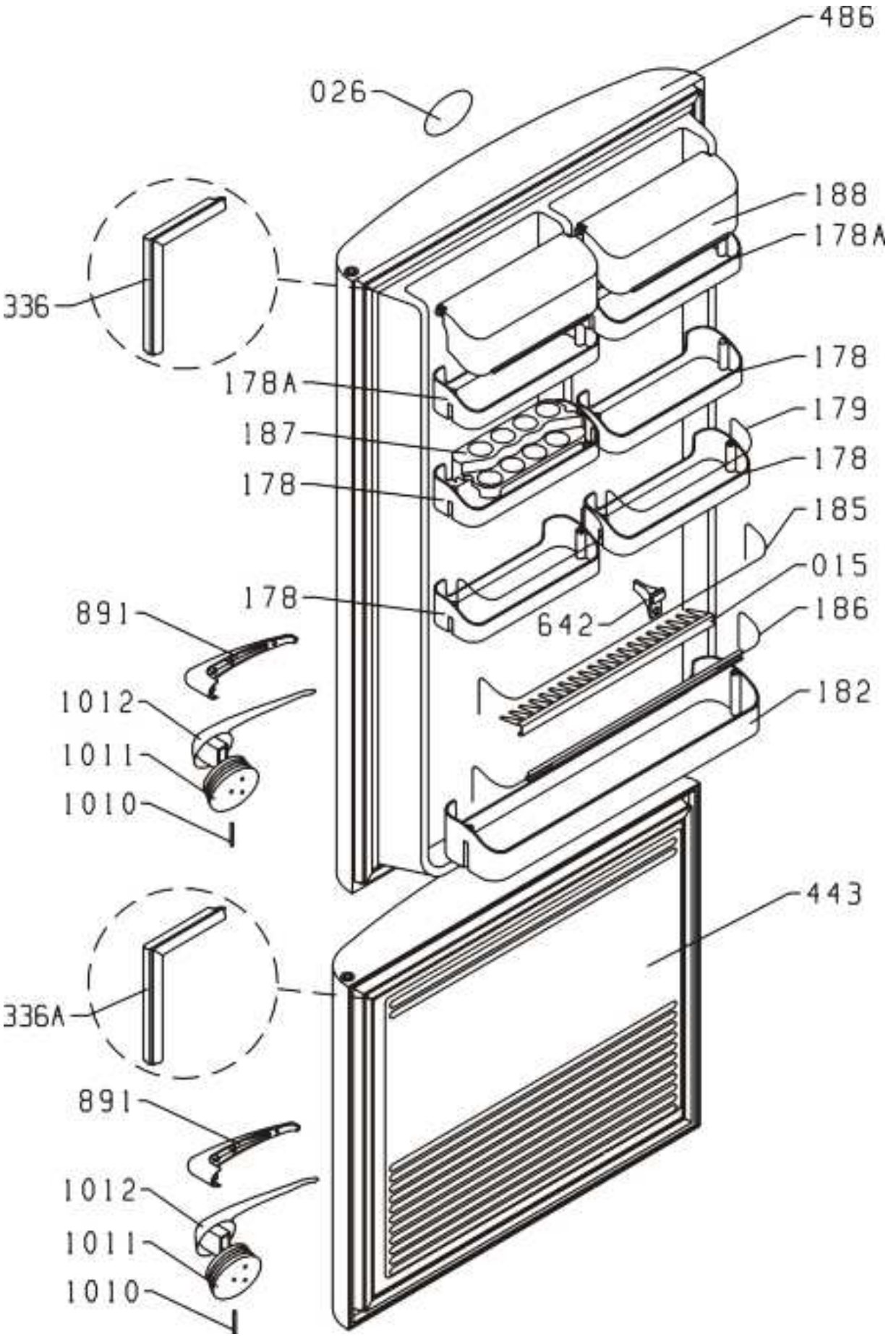
486
026
188
178A
336
178
178A
179
187
178
178
185
015
178
642
186
891
182
1012
1011
1010
443
336A
891
1012
1011
1010

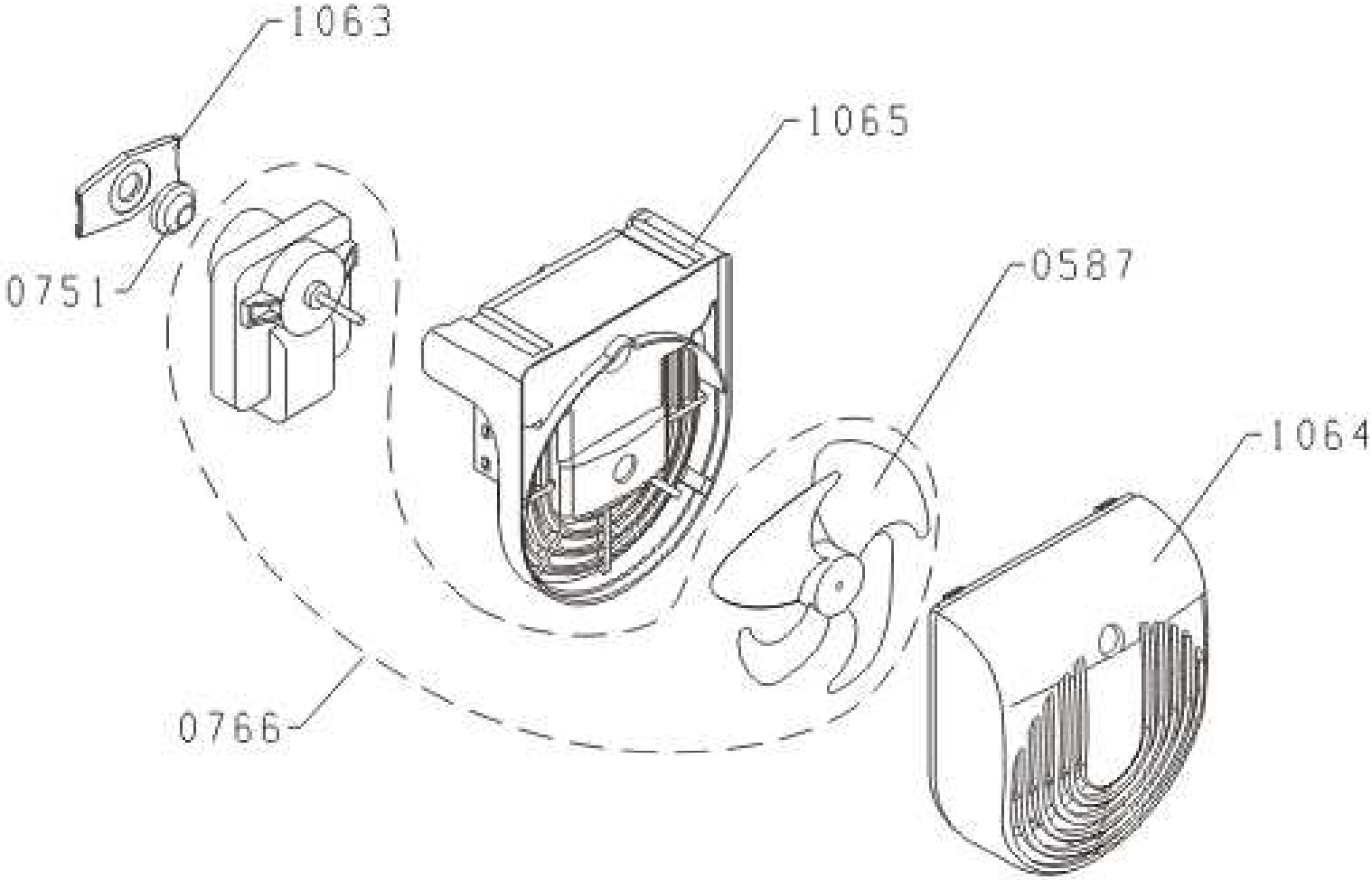
1063
1065
0751
0587
1064
0766

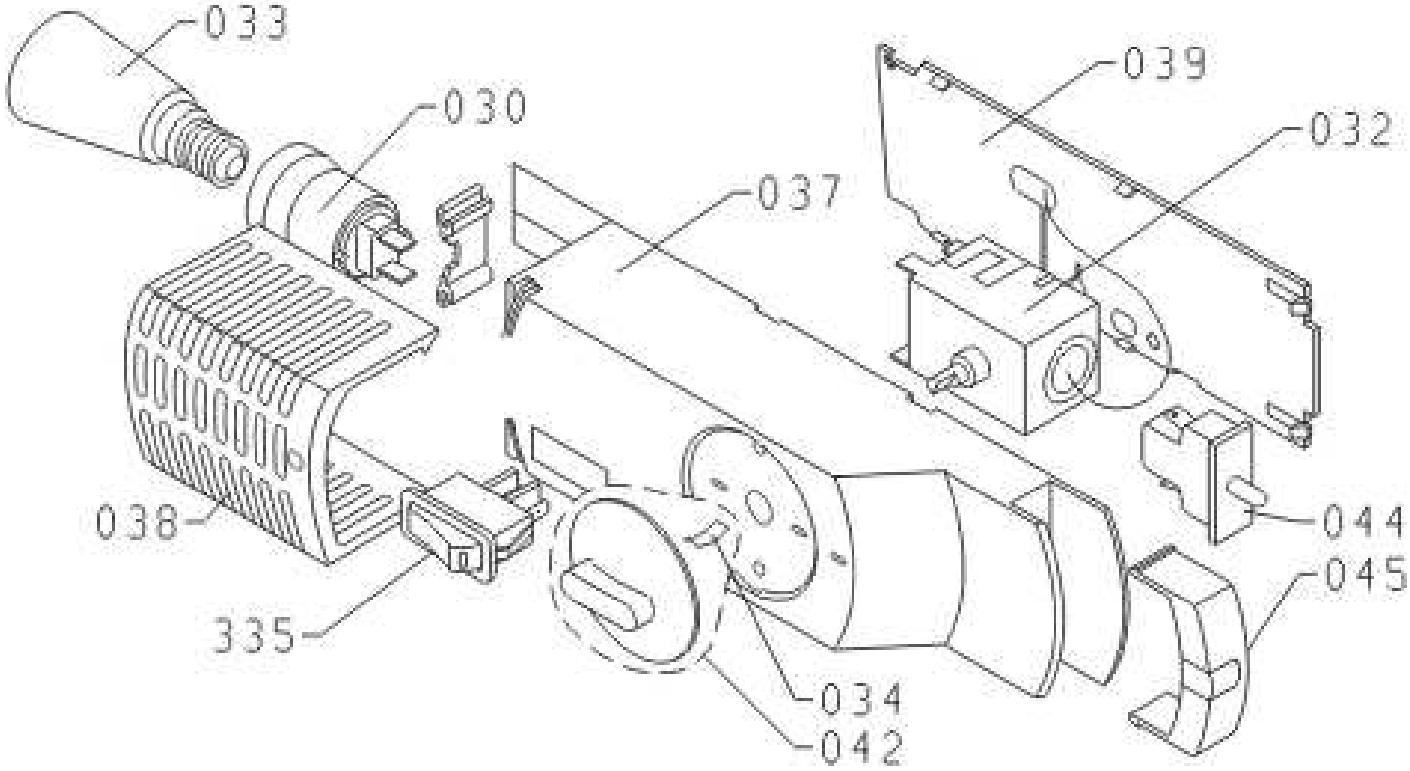
033
030
039
032
037
038
044
045
335
034
042

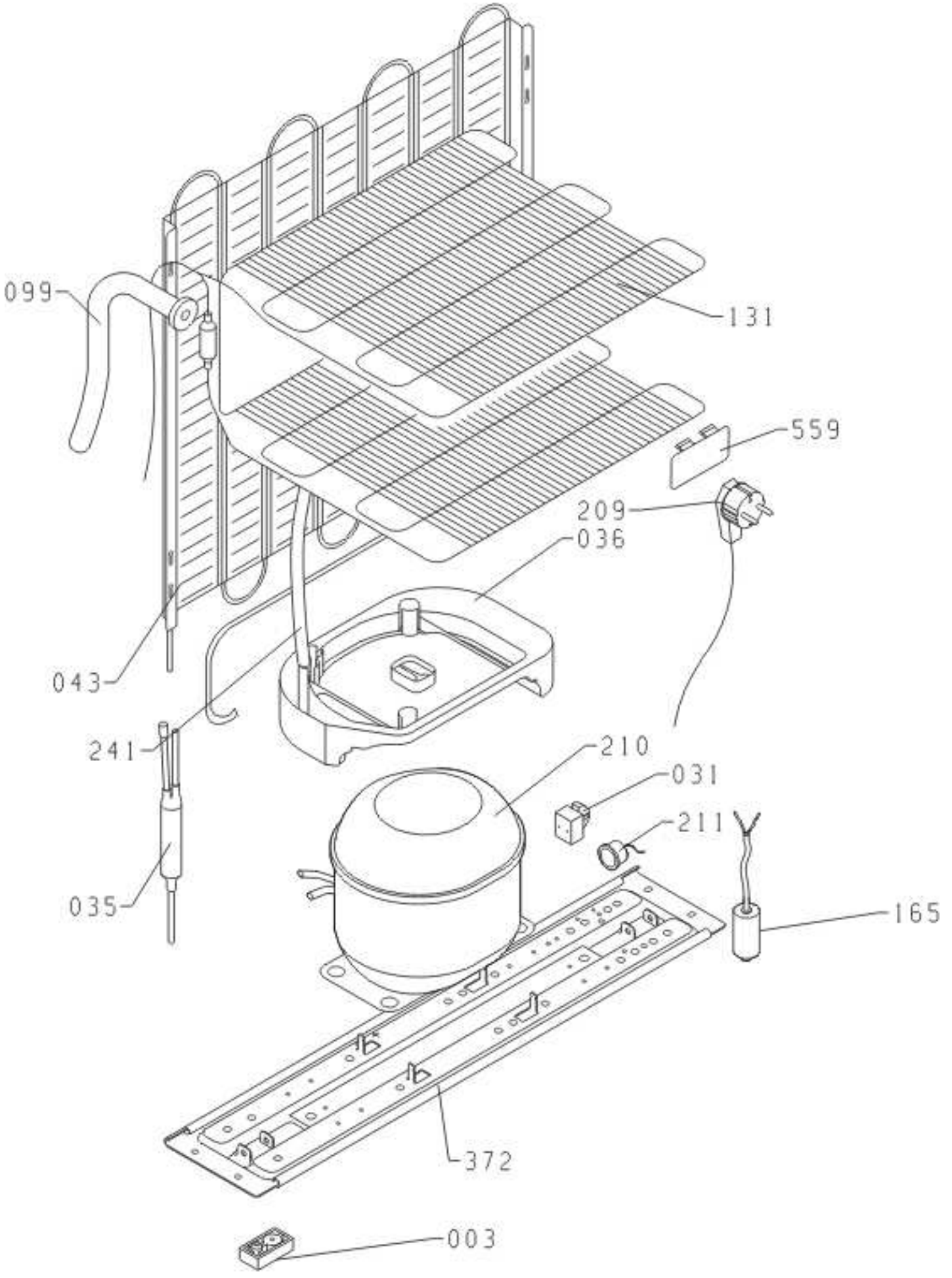
099
131
559
209
036
043
241
210
031
211
035
165
372
003